RDER
Arvutigraafika I RAR2081

Ülesanne 1.
Задание 1. Перечертить деталь, проставить размеры.

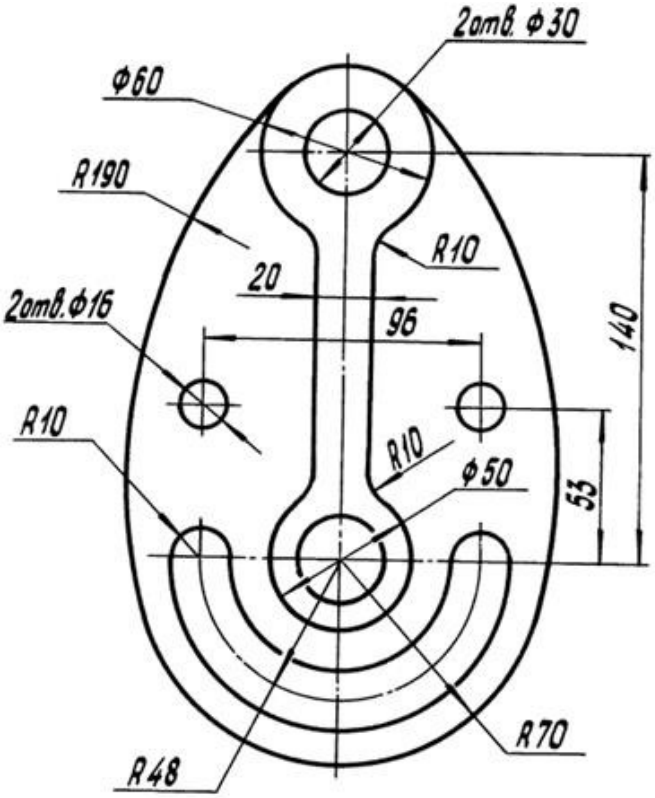

Ülesanne 2.
Задание 2. Начертить 3 вида вала. Главный вид — по направлению стрелки А. Построить сечения.

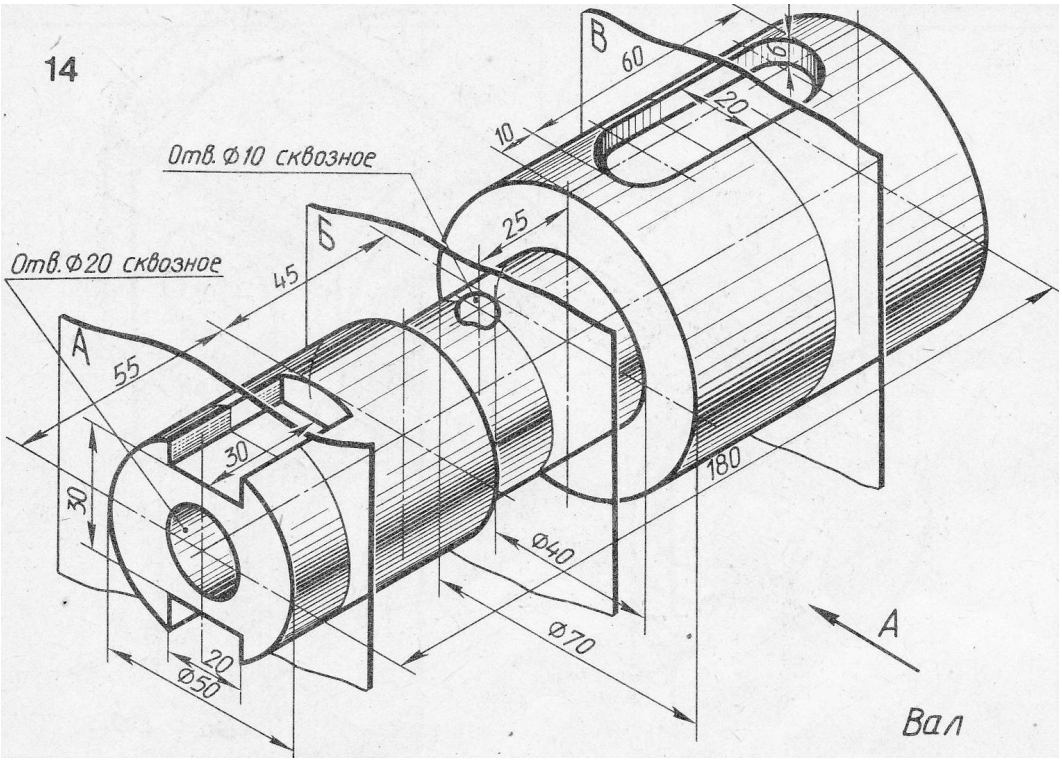

Ülesanne 3.

Задание 3. Достроить разъемные соединения, используя конструктивное изображение метизов

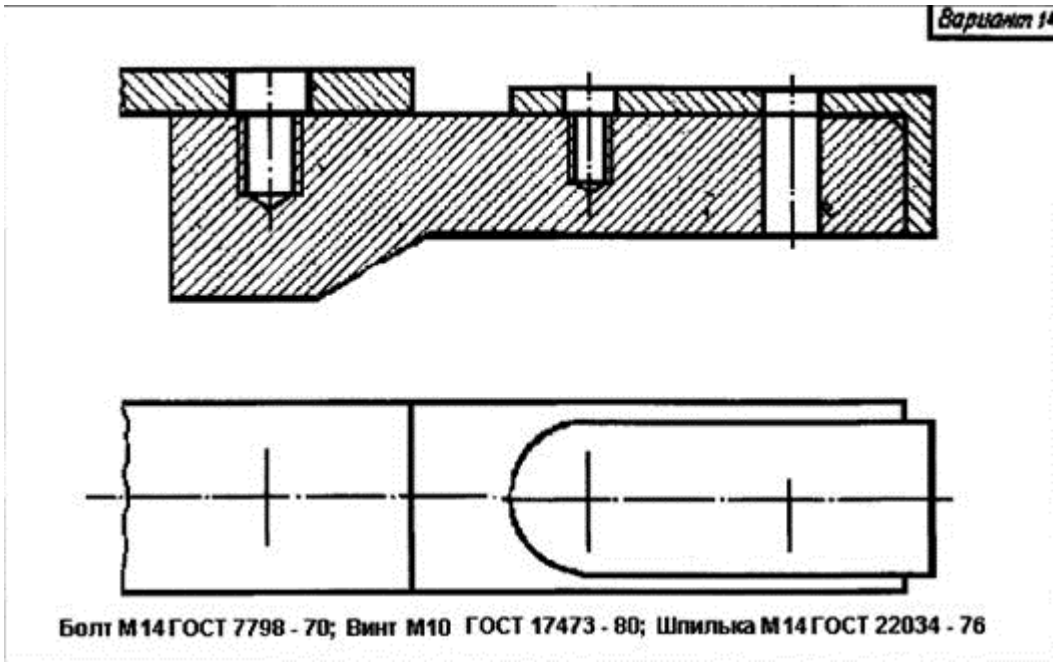

Ülesanne 4.

Задание 4. Выполнить деталировочные чертежи деталей. Выполнить сборочный чертеж и таблицу сборочных деталей. Построить 3D-модель сборочной единицы по приложенным деталировочным чертежам и аксонометрическому изображению. Детали должны быть разъемными.

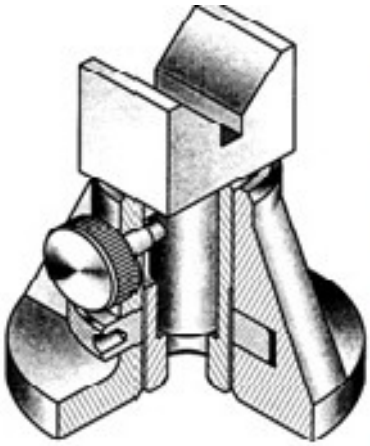

Домкрат – механизм для подъема грузов на небольшую высоту. Корпус (1) домкратика широким основанием устанавливается по месту сборки. В поперечный паз корпуса входит гайка специальная (2), которая при вращении поднимает (опускает) втулку резьбовую (3). Втулка имеет боковую продольную прорезь, куда входит своим концом винт стопорный (6) М6 ГОСТ 10492-73 (конструкцию винта вычертить по наглядному изображению). Благодаря этому винту втулка может совершать движения только вверх-вниз. Во втулку резьбовую вставляют призму (4) или центр (5) в зависимости от необходимости, которые служат опорой для груза

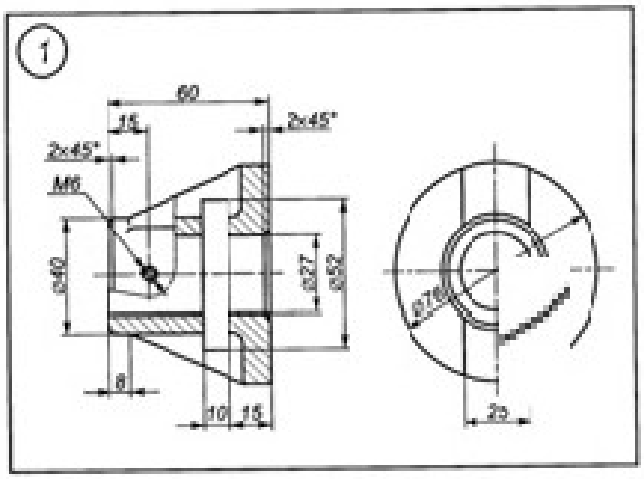
1
60
15
2x45°
2x45°
M6
ø40
ø27
ø52
ø28
6
10
15
23

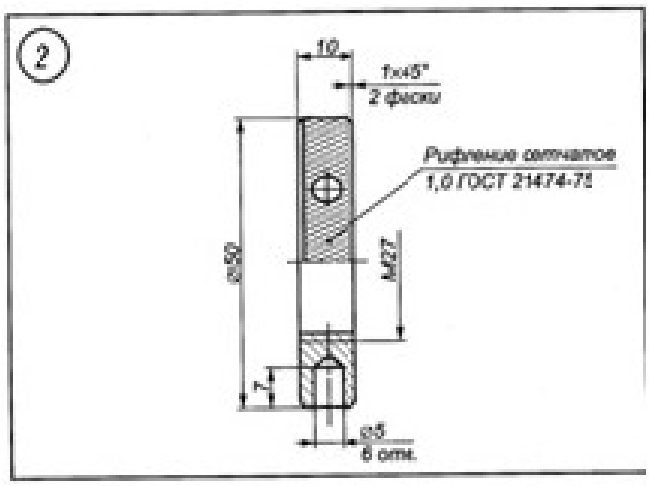
2
10
1x45°
2 фаски
Рифление сетчатое
1,0 ГОСТ 21474-75
ø50
M27
7
ø5
6 отв.

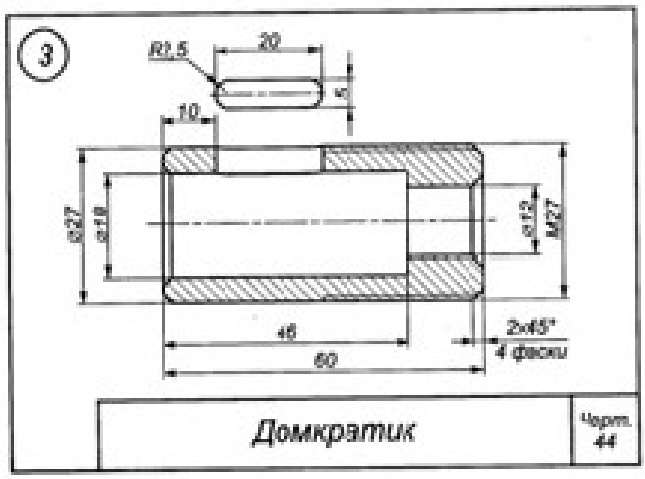
3
R1,5
20
5
10
ø27
ø18
ø12
M27
46
60
2x45°
4 фаски
Домкратик
Чертж. 44

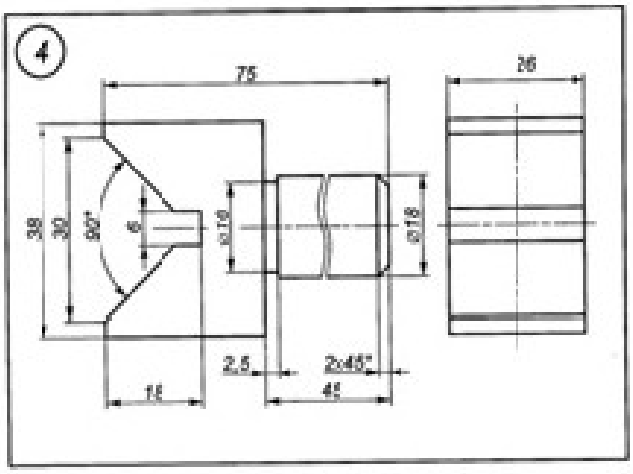
4
75
26
38
30
90°
6
ø16
ø18
2,5
2x45°
11
45